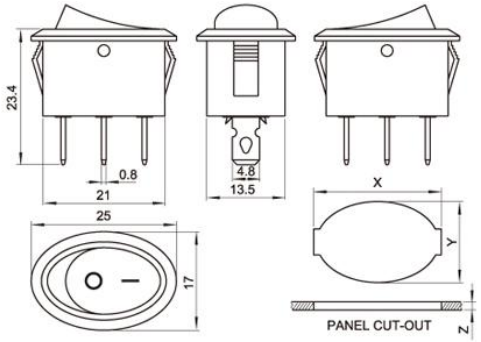

Base Type	PANEL CUT-OUT		
	Z	Y	X
RS601E 22.10	0.70 ~ 1.25	13.5~13.7	21.9~22.1
	1.25 ~ 2.00	13.5~13.7	21.9~22.1
	2.00 ~ 3.00	13.5~13.7	21.9~22.1
RS601ES 22.7	0.70 ~ 1.25	13.5~13.7	22.5~22.7
	1.25 ~ 2.00	13.5~13.7	22.7~22.9
	2.00 ~ 3.00	13.5~13.7	22.9~23.1
RS601EB 23.6	0.70 ~ 1.25	13.5~13.7	23.4~23.6
	1.25 ~ 2.00	13.5~13.7	23.6~23.8
	2.00 ~ 3.00	13.5~13.7	23.8~24

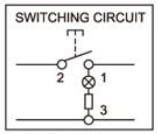

RS601 SERIES

額定電流、電壓 RATING	6A 250VAC 10A 250VAC 6(8)A 250VAC 6A/125A 250VAC 8A/128A 250VAC 6(4)A 250VAC 10A 125VAC
接觸電阻 CONTACT RESISTANCE	≤ 20mΩ
絶緣電阻 INSULATION RESISTANCE	≥ 100MΩ
介電强度 DIELECTRIC INTENSITY	≥ 1800VAC/3S
電器壽命 ELECTRICAL LIFE	≥ 10,000 Cycles

RS601 — A — 1 — 01 — 0 — 01 — 1 — B — B

系列号 Series

基座类型 Base Type

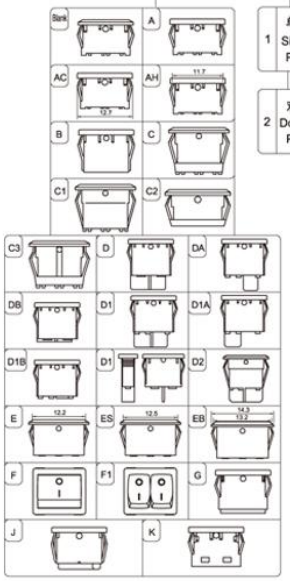

极 Poles

1	单极 Single Pole
2	双极 Double Pole

电路图 circuit diagram

01	ON-OFF
02	ON-ON
03	ON-OFF-ON
04	(ON)-OFF
11	ON-OFF
12	ON-OFF

带灯状况 Illuminated

0	不带灯 NO Illuminated
A	220V氖灯(绿色) 220V Neon Lamp
B	220V氖灯(蓝色) 220V Neon Lamp
C	6V钨丝灯(绿色) 6V Tungsten Bulb
D	12V钨丝灯(绿色) 12V Tungsten Bulb
E	110V氖灯(蓝色) 110V Neon Lamp
F	24V钨丝灯(红色) 24V Tungsten Bulb
I	12V钨丝灯(红色) 12V Tungsten Bulb
J	12V LED灯(绿色) 12V LED Lamp
L	220V LED灯(红色) 220V LED Lamp
M	24V LED灯(红色) 24V LED Lamp
N	220V氖灯(红色) 220V Neon Lamp
Q	110V氖灯(红色) 110V Neon Lamp

按钮标志 Button Mark

00	
01	O –
02	ON OFF
03	O I
04	I O II
05	•
06	–
07	I
08	OFF ON
09	– O
10	STOP –
11	= –
12	◄ ►
13	●
14	ON
15	
16	
17	O

端子规格 Terminal Type

1	4.8mm TAB 0.8mm THICK
2	PCB (RIGHTANGLE)
3	PCB (RIGHTANGLE)
4	PCB (RIGHTANGLE)
6	4.8mm TAB 0.8mm THICK
7	PCB (RIGHTANGLE)
8	PCB (RIGHTANGLE)
9	PCB (RIGHTANGLE)

按钮颜色 Actuator Colour

B	黑色 Black
G	绿色 Green
A	灰色 Gray
Y	黄色 Yellow
R	红色 Red
W	白色 White
L	蓝色 Bule
O	橘黄色 Orange
P	紫色 Purple

基座颜色 Base Colour

B	黑色 Black
G	绿色 Green
A	灰色 Gray
Y	黄色 Yellow
R	红色 Red
W	白色 White
L	蓝色 Bule
O	橘黄色 Orange
P	紫色 Purple